Instrukcje użytkowania

HOME DELUXE
WIR MACHEN ZUHAUSE

Czujnik wiatr-słońce KANI

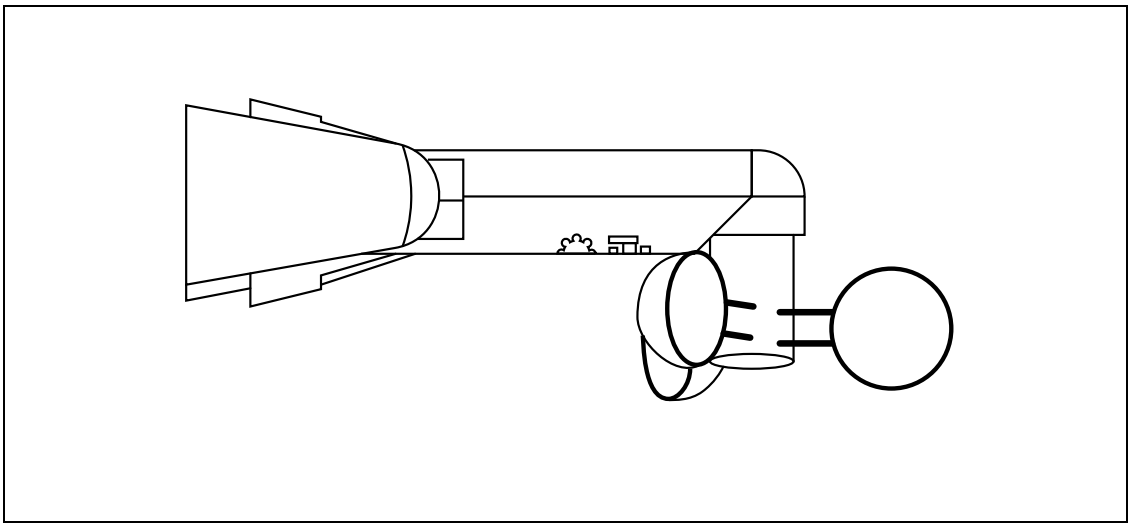

UWAGA:

Przed instalacją i uruchomieniem należy uważnie i w całości przeczytać niniejszą instrukcję. Zawiera ona ważne informacje dotyczące instalacji i użytkowania.

WAŻNE:
ZACHOWAĆ DO WYKORZYSTANIA W PRZYSZŁOŚCI.
PRZECZYTAJ UWAŻNIE!

Spis treści

1. Informacje ogólne ... 3
1.1. Przegląd produktów ... 3
1.2. Uwagi ogólne ... 3
1.3. Gwarancja ... 3
2. Informacje dotyczące instrukcji obsługi ... 4
2.1. Dostępność instrukcji obsługi ... 4
2.2. Grupy docelowe instrukcji użytkowania ... 5
2.3. Informacje na temat tłumaczenia ... 5
2.4. Wyjaśnienie symboli ... 5
2.5. Ogólne informacje dotyczące instrukcji użytkowania ... 6
2.6. Przeznaczenie ... 6
2.7. Ogólne instrukcje bezpieczeństwa ... 6
3. Cechy produktu ... 7
3.1. Dane techniczne ... 7
3.2. Opis produktu ... 8
4. Zakres dostawy ... 8
5. Instalacja ... 8
5.1. Instrukcje bezpieczeństwa ... 8
5.2. Instalacja produktu ... 9
6. Zastosowanie ... 12
6.1. Instrukcje bezpieczeństwa ... 12
6.2. Pierwsze uruchomienie ... 12
6.3. Działanie ... 12
6.4. Element sterujący ... 13
7. Rozwiązywanie problemów ... 14
8. Konserwacja i pielęgnacja ... 15

8.1. Instrukcje bezpieczeństwa 15
9. Demontaż 15
9.1. Instrukcje bezpieczeństwa 15
10. Usuwanie odpadów 15
10.1. Informacje ogólne 15
Sprzęt elektryczny i elektroniczny - Informacje dla gospodarstw domowych 16

Szanowny kliencie,

Dziękujemy za wybranie produktu firmy **Home Deluxe GmbH**. Mamy nadzieję, że korzystanie z nowego czujnika wiatrowo-słonecznego KANI będzie przyjemnością.

Instrukcja obsługi stanowi pomoc w montażu, instalacji, uruchomieniu, obsłudze i konserwacji produktu. Instrukcję obsługi i instrukcje bezpieczeństwa należy przeczytać uważnie i w całości. Przestrzeganie tych instrukcji pozwoli uniknąć zagrożeń.

1. Informacje ogólne

1.1. Przegląd produktów

Model: DC116 / Czujnik wiatrowo-słoneczny KANI
Identyfikator artykułu: 16693 | Identyfikator wariantu: 31464

1.2. Uwagi ogólne

Aby spełnić nasze roszczenia, stale poprawiamy jakość, upraszczamy instalację i obsługę oraz dostosowujemy produkty do wymagań klientów. W związku z tymi zmianami aktualną wersję instrukcji obsługi można znaleźć na naszej stronie internetowej.

Termin "produkt" jest używany w instrukcji obsługi "Czujnika wiatru i słońca KANI".

1.3. Gwarancja

Ustawowa odpowiedzialność za wady i prawa gwarancyjne obowiązują od daty zakupu.
Home Deluxe GmbH nie ponosi odpowiedzialności za szkody spowodowane nieprzestrzeganiem instrukcji obsługi. Reklamacje wynikające z niewłaściwej instalacji lub użytkowania nie są objęte gwarancją. W przypadku wad produktu prosimy o pisemny kontakt z naszym działem obsługi klienta za pomocą formularza kontaktowego na naszej stronie internetowej, podając nazwę produktu, numer seryjny i zdjęcie tabliczki znamionowej:

Home Deluxe GmbH
Schanzeweg 2
32312 Lübbecke
Niemcy
Tel: +49 (0)5743 6181-0
www.home-deluxe-gmbh.de

W przypadku dalszych pytań prosimy o kontakt z naszym działem obsługi klienta za pośrednictwem formularza kontaktowego.

2. Informacje dotyczące instrukcji użytkowania

2.1. Dostępność instrukcji obsługi

Instrukcja obsługi jest częścią produktu i powinna być przechowywana w całości i w bezpośrednim sąsiedztwie produktu.

2.2. Grupy docelowe instrukcji użytkowania

Instrukcje użytkowania muszą być przeczytane i przestrzegane przez każdą osobę zaangażowaną w jedną z poniższych czynności lub zastosowań:

- Rozpakowywanie
- Montaż / instalacja
- Uruchomienie / obsługa
- Konserwacja / kontrola / pielęgnacja
- Rozwiązywanie problemów / naprawa
- Usuwanie odpadów

2.3. Informacje na temat tłumaczenia

Oryginalna instrukcja obsługi została napisana w języku niemieckim. Każdy inny dostępny język jest tłumaczeniem wersji niemieckiej.

2.4. Objaśnienie symboli

Symbol	Objaśnienie symboli
	**OSTRZEŻENIE** Symbol wskazuje na możliwe zagrożenia, które mogą prowadzić do śmierci lub poważnych obrażeń. Przed wykonaniem odpowiedniego kroku instalacji lub zastosowania należy zapoznać się z odpowiednią uwagą.
	**INFO** Symbol zawiera ważne informacje i wskazuje uszkodzenie materiału. Należy ich przestrzegać przed wykonaniem odpowiedniego kroku instalacji lub zastosowania, aby zrozumieć problemy i uniknąć uszkodzeń.
	**Oznakowanie CE** Symbol deklaruje zgodność produktu z obowiązującymi wymogami Wspólnoty Europejskiej. Aktualna deklaracja zgodności jest dostępna na żądanie w Home Deluxe GmbH.
	**Przeczytaj instrukcję obsługi** Symbol wskazuje, że przed montażem/instalacją i/lub obsługą produktu należy uważnie przeczytać instrukcję obsługi.
	**Utylizacja urządzeń elektrycznych i elektronicznych** Urządzeń elektrycznych i elektronicznych nie wolno wyrzucać razem z odpadami domowymi!
	**Klasa ochrony II** Symbol wskazuje, że urządzenie ma wzmocnioną lub podwójną izolację do poziomu znamionowego napięcia izolacji między częściami aktywnymi i dotykowymi. Zazwyczaj nie mają one połączenia z przewodem ochronnym.
IP44	**Klasa ochrony** **1. Numer kodu:** Ochrona przed ciałami stałymi o średnicy ≥ 1,0 mm **2. Numer kodu:** Ochrona przed bryzgami wody ze wszystkich stron

2.5. Ogólne informacje dotyczące instrukcji obsługi

Niniejsza instrukcja obsługi dotyczy czujnika wiatrowo-słonecznego KANI. Zawiera ona ważne informacje dotyczące montażu, instalacji, obsługi, konserwacji i czyszczenia. Przed użyciem produktu należy dokładnie zapoznać się z instrukcją obsługi, w szczególności z instrukcjami dotyczącymi bezpieczeństwa; instrukcję obsługi należy przechowywać w bezpiecznym miejscu. Produkt należy użytkować wyłącznie w sposób opisany w niniejszej instrukcji obsługi, aby uniknąć przypadkowych obrażeń lub uszkodzeń. W przypadku przekazania czujnika wiatrowo-słonecznego KANI osobom trzecim, należy również przekazać niniejszą instrukcję obsługi.

2.6. Przeznaczenie

Produkt jest wysokiej jakości, trwały i przeznaczony lub odpowiedni wyłącznie do użytku prywatnego w rozsądnym i zwyczajowym zakresie. Ponadto nasz produkt **nie jest** przeznaczony do użytku komercyjnego. Użytkowanie komercyjne jest dozwolone wyłącznie za pisemną zgodą Home Deluxe GmbH.

Produkt jest przeznaczony wyłącznie do użytku jako czujnik wiatru i słońca dla markizy z pełną kasetą.

Produktu należy używać wyłącznie w sposób opisany w niniejszej instrukcji obsługi. Każde inne użycie jest uważane za nieprawidłowe i może skutkować uszkodzeniem mienia lub obrażeniami ciała. Producent nie ponosi odpowiedzialności za szkody spowodowane niewłaściwym lub nieprawidłowym użytkowaniem.

2.7. Ogólne instrukcje bezpieczeństwa

Ogólne ostrzeżenia o zagrożeniach



- Nieprawidłowa obsługa może prowadzić do poważnych obrażeń ciała i szkód materialnych. Z tego powodu montaż, instalacja, uruchomienie, rozwiązywanie problemów, konserwacja i naprawy mogą być wykonywane wyłącznie przez wykwalifikowane osoby.
- Produkt należy instalować **tylko** wtedy, gdy zakres dostawy jest kompletny i w idealnym stanie.
- Należy upewnić się, że wszystkie części są nieuszkodzone i prawidłowo zamontowane. Nieprawidłowy montaż grozi obrażeniami. Uszkodzone części mogą mieć wpływ na bezpieczeństwo i działanie.
- Nie należy wprowadzać żadnych zmian w produkcie
- Sprawdzaj mocowanie w regularnych odstępach czasu.
- Nie wolno zwierać połączeń zasilających.

Niebezpieczeństwo dla dzieci



- Dzieci należy trzymać z dala od materiałów opakowaniowych. Istnieje ryzyko uduszenia!
- Trzymać dzieci z dala od produktu.
- Podczas instalacji produktu należy trzymać dzieci z dala od miejsca instalacji. Zakres dostawy zawiera małe części, które mogą zostać połknięte lub spowodować poważne obrażenia.
- Wyjaśnij dzieciom, jak prawidłowo korzystać z produktu i nigdy nie pozostawiaj ich bez nadzoru podczas zabawy.
- Upewnij się, że małe dzieci nie wkładają małych części do ust.

Ryzyko obrażeń
Niewłaściwe obchodzenie się z produktem może prowadzić do obrażeń.



- Przed każdym użyciem należy sprawdzić produkt pod kątem widocznych uszkodzeń.
- Nie należy wprowadzać żadnych zmian konstrukcyjnych w produkcie. Wszelkie modyfikacje muszą być autoryzowane na piśmie przez producenta i przeprowadzane zgodnie z

instrukcjami.

- Jeśli produkt jest uszkodzony, nie wolno go używać. Uszkodzone części należy naprawić lub wymienić na oryginalne części zamienne.
- Należy upewnić się, że produkt jest zamontowany na stałe i bezpiecznie, aby uniknąć obrażeń.
- Aby uniknąć ryzyka porażenia prądem, wszystkie instalacje i związane z nimi prace konserwacyjne muszą być wykonywane przez wykwalifikowanego elektryka.
- Jeśli kabel zasilający jest uszkodzony, należy wyłączyć produkt z eksploatacji do czasu wymiany kabla zasilającego przez wykwalifikowanego elektryka.
- **Zagrożenie życia spowodowane napięciem elektrycznym**: Dotknięcie części znajdujących się pod napięciem stanowi bezpośrednie zagrożenie dla życia. Uszkodzenie izolacji lub poszczególnych komponentów może zagrażać życiu.

Ryzyko uszkodzenia



- Niewłaściwe obchodzenie się z produktem może prowadzić do jego uszkodzenia.
- Naprawy i konserwacja instalacji elektrycznej mogą być wykonywane wyłącznie przez wykwalifikowanego elektryka.
- Nie należy otwierać opakowania ostrymi przedmiotami (np. nożami, nożyczkami itp.), ponieważ może to spowodować uszkodzenie produktu. Zachować ostrożność podczas otwierania.
- Nie używaj produktu w pobliżu źródeł ciepła lub otwartego ognia.

3. Cechy produktu

3.1. Dane techniczne

Czujnik wiatr-słońce KANI	
Wymiary bez czerpaka (wys. x szer. x gł.)	198 x 103 x 58 mm
Napięcie	230 V AC
Częstotliwość	50 Hz
Waga	ok. 250 g
Częstotliwość radiowa	433,92 MHz
Moc transmisji	10,90 dBm
Zasięg radiowy (na zewnątrz)	200 m
Zakres temperatur	- 20° - + 60°C

Widok rozłożony

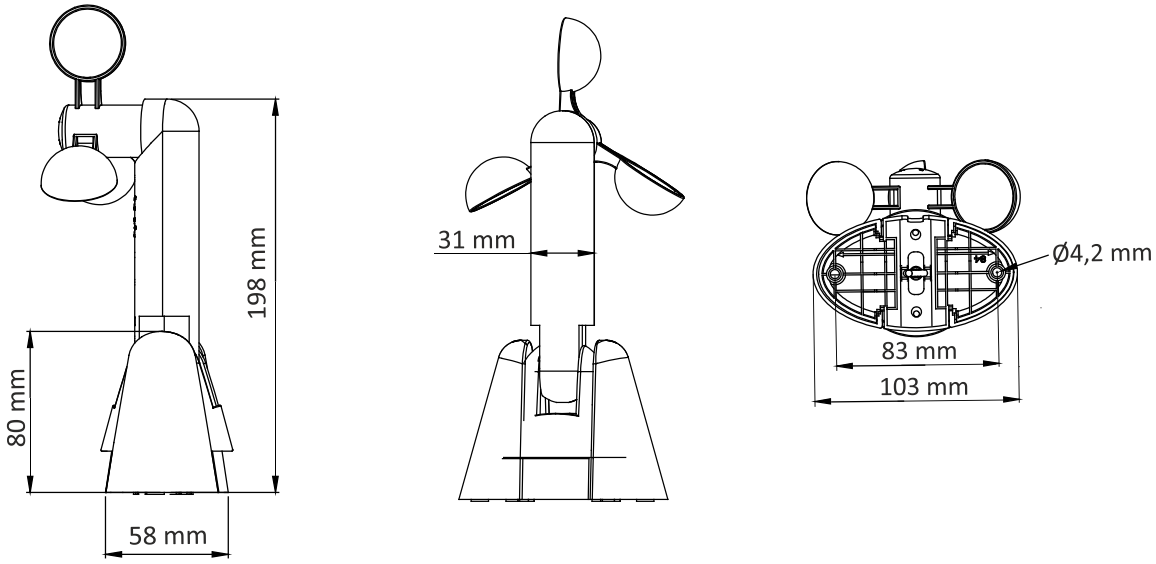

3.2. Opis produktu

Produkt jest idealnym przedłużeniem dla markizy z pełną kasetą z napędem silnikowym i musi być podłączony do markizy za pośrednictwem radia. Produkt jest oczywiście kompatybilny z naszymi markizami z pełną kasetą.

Ponieważ markizy oferują duży obszar ataku, korzystne jest zintegrowanie produktu, ponieważ w zależności od ustawienia markiza może być automatycznie zamykana przy silnym wietrze, aby zapobiec uszkodzeniom. Produkt posiada cztery regulowane prędkości wiatru, które można wykorzystać jako wartość progową.

Nawet przy silnym świetle słonecznym markiza może być automatycznie otwierana lub zamykana w zależności od ustawienia. Produkt posiada pięć regulowanych poziomów natężenia światła, które można wykorzystać jako wartość progową.

4. Zakres dostawy

W momencie dostawy należy sprawdzić opakowanie pod kątem uszkodzeń zewnętrznych. Ponadto, natychmiast po rozpakowaniu należy sprawdzić, czy zakres dostawy jest kompletny oraz czy produkt i wszystkie jego komponenty są w idealnym stanie. Produkt należy instalować tylko wtedy, gdy zakres dostawy jest kompletny i nieuszkodzony.

Komponenty/części

Nie.	Opis	Ilość	Ilustracja
1	Czujnik wiatru i słońca	1	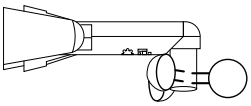
2	Śruby / kołki	2	

5. Instalacja

5.1. Instrukcje bezpieczeństwa

Należy zapoznać się ze wszystkimi informacjami dotyczącymi zdrowia i bezpieczeństwa.

Ryzyko obrażeń
Nieprawidłowa obsługa podczas instalacji może prowadzić do obrażeń

- Upewnij się, że paczka jest otwierana od góry. Podczas otwierania należy zachować szczególną ostrożność.
- Przed zainstalowaniem produktu na ścianie należy sprawdzić, czy jest on w stanie trwale wytrzymać obciążenie.
- **Zagrożenie życia z powodu napięcia elektrycznego!** Wszystkie instalacje muszą być wykonywane przez wykwalifikowanego elektryka.
- Do montażu na ścianie należy użyć odpowiedniego materiału mocującego.
- Należy zawsze przestrzegać wymiarów montażowych i używać dostarczonych materiałów montażowych.
- Błędy obsługi, błędy montażowe lub uszkodzenia spowodowane montażem nie są objęte gwarancją.
- Do montażu produktu wymagana jest co najmniej 1 osoba.
- Podczas montażu należy nosić odzież ochronną, taką jak obuwie ochronne i rękawice ochronne.
- **Chcielibyśmy podkreślić, że Home Deluxe GmbH nie ponosi żadnych kosztów instalacji lub usług ręcznych - takich jak koszty elektryka lub porównywalne koszty specjalistyczne.**

5.2. Instalacja produktu

Produkt można zainstalować przy niewielkim wysiłku. Należy dokładnie przestrzegać instrukcji instalacji. W przypadku nieprzestrzegania instrukcji nie można zagwarantować prawidłowego działania i bezpieczeństwa produktu.

Wymagane narzędzia

	Śrubokręt		Taśma miernicza
	Wiertło kręte		Ołówek
	Poziomica		Nóż tnący
	Wiertarka		Drabina

- Należy uważnie przeczytać poniższe instrukcje.
- Dostępne są 3 różne pozycje montażowe.
- Kabel połączeniowy nie wchodzi w zakres dostawy.
- Produkt można połączyć z markizą kasetową ELOS.

Pozycje instalacji

- Aby produkt działał prawidłowo, musi być zainstalowany bez zabezpieczenia w bezpośredniej bliskości markizy. Zintegrowany czujnik musi być w stanie wykryć wszystkie warunki oświetlenia i wiatru, aby odpowiednio zareagować.
- Upewnij się, że w bezpośrednim sąsiedztwie nie działają żadne inne urządzenia o częstotliwości 433,92 MHz. Czujnik może zostać zakłócony przez inne urządzenia.
- Do zamocowania czujnika wiatru w odpowiedniej pozycji należy używać wyłącznie dostarczonego materiału montażowego.
- Podczas instalacji należy upewnić się, że czujniki wiatru są wypoziomowane i ustawione równolegle do podłoża, aby zapewnić dokładny pomiar prędkości wiatru.

Ilustracja	Odpowiednie pozycje montażowe
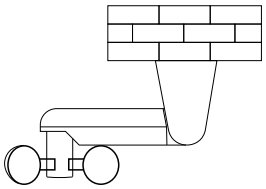	- Zainstalować produkt pod sufitem.
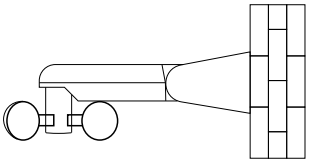	- Zainstalować produkt na ścianie.
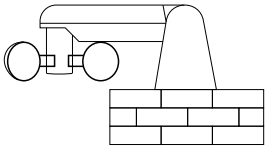	- Zainstalować produkt na ścianie lub murze.

Zmiana pozycji instalacji

Ilustracja	Opis
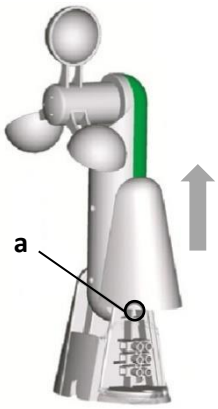	- Przesuń pokrywę boczną do góry (**patrz strzałka**). - Poluzować śrubę (**a, patrz oznaczenie**) - Ustaw produkt w żądanej pozycji. - Po instalacji ponownie dokręcić śrubę. - Wsuń z powrotem pokrywę boczną.

Podłączenie napięcia

Ilustracja	Opis
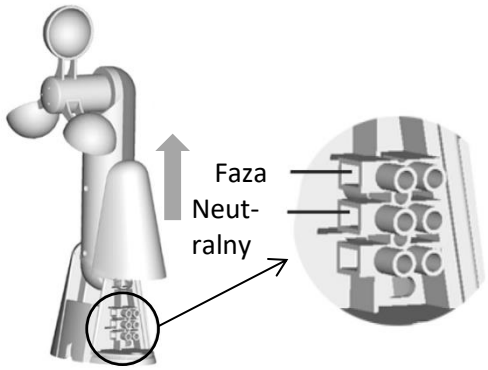	- Przesuń pokrywę boczną do góry (**patrz strzałka**). - Poluzuj śruby zacisku połysku. - Poprowadź kabel sieciowy od wewnątrz przez otwór do zacisku lustrzanego. - Podłącz kabel zasilający. - Ponownie dokręć śruby zacisku połysku. - Wsuń z powrotem pokrywę boczną.

Łączenie produktu z markizą

Ilustracja	Opis
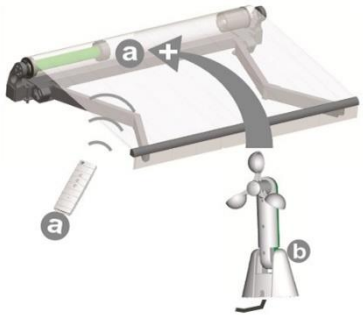	- Produkt (**b**) i markiza (**a**) muszą być podłączone do zasilania. **Uwaga:** Jeśli markiza jest podłączona do przełącznika, musi on być włączony.
	- Zdejmij pokrywę baterii z nadajnika ręcznego. - Naciśnij dwukrotnie przycisk "**P2**" na obudowie. **Uwaga:** Przycisk parowania na produkcie **musi zostać** naciśnięty w ciągu 6 sekund, w przeciwnym razie wszystko powróci do oryginalnych ustawień.
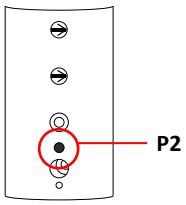	- Naciśnij przycisk "**P2**" na produkcie. - Sprzęganie jest zakończone.

Ilustracja	Opis
	- Produkt jest połączony z markizą.

6. Zastosowanie

Produkt można połączyć z markizą kasetową ELOS.

6.1. Instrukcje bezpieczeństwa

Należy uważnie przeczytać poniższe informacje dotyczące zdrowia i bezpieczeństwa.

Ryzyko obrażeń
Niewłaściwa obsługa podczas pracy może prowadzić do obrażeń

- Nie używaj uszkodzonego produktu.
- Nie należy wprowadzać żadnych zmian w produkcie.
- Produkt nie jest zabawką dla dzieci, nie wolno się nim bawić.
- Sprawdzaj mocowanie w regularnych odstępach czasu.

6.2. Pierwsze uruchomienie

Przed pierwszym użyciem produktu należy sprawdzić, czy nie jest on uszkodzony. Produkt może być używany tylko wtedy, gdy jest nieuszkodzony.

6.3. Działanie

Sprawdź przed użyciem produktu,

- właściwy stan.
- połączenie elektryczne.
- że czujnik został zaprogramowany z zaprogramowanym odbiornikiem.
- że przycisk "w górę" na produkcie zamyka markizę.

6.4. Element sterujący

- Jeśli prędkość wiatru jest ustawiona na 0, działa tylko natężenie światła. Ta funkcja nie jest dostępna dla czujnika wiatru.
- Jeśli prędkość wiatru utrzymuje się powyżej wartości progowej przez dwie minuty, czujnik automatycznie zamyka markizę.
- Jeśli natężenie światła przekracza wartość progową przez dwie minuty, czujnik automatycznie wysuwa markizę. Jeśli natężenie światła nie osiągnie ustawionej wartości progowej przez około 15 minut, czujnik automatycznie zamknie markizę.

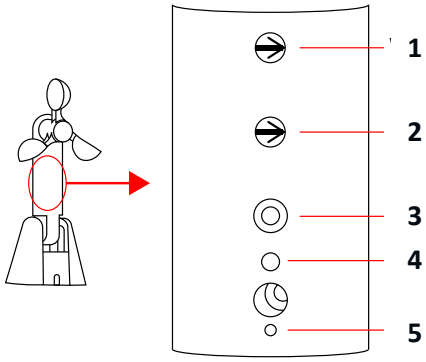

1. Ustawianie prędkości wiatru 0 - 3
2. Ustawianie intensywności światła 0 - 4
3. Przycisk "w górę" do zamykania markizy
4. Przycisk parowania
5. Dioda LED funkcji

Zasada działania czujnika wiatru

Ilustracja	Tryb działania
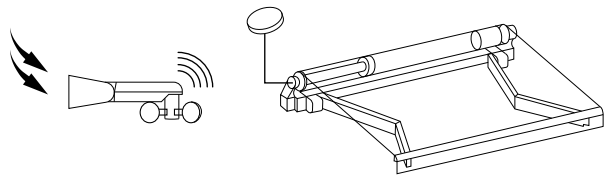	Przy wietrznej pogodzie markiza znajduje się w pozycji otwartej.
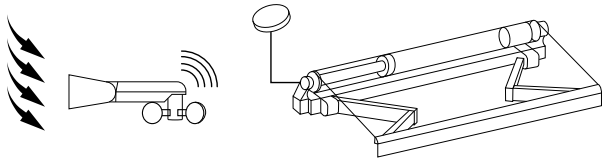	Markiza zaczyna się zamykać podczas burzy.
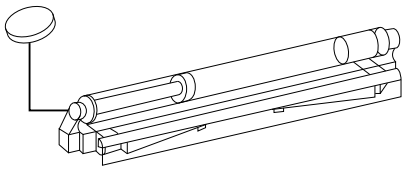	Markiza została całkowicie zamknięta, aby zapobiec uszkodzeniom spowodowanym przez burzę.

Ustawienia siły wiatru

Ustawienie	Prędkość wiatru	Działanie
0 / 1	> 15 km/h	Zwijana markiza / migające diody LED
2	> 30 km/h	Zwijana markiza / migające diody LED
3	> 45 km/h	Zwijana markiza / migające diody LED

Zasada działania czujnika nasłonecznienia

Ilustracja	Tryb działania
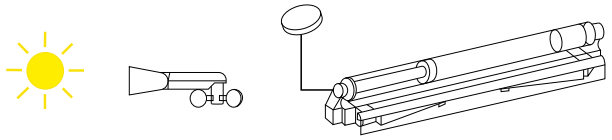	Jeśli rano słońce świeci słabo, markiza jest zwijana.
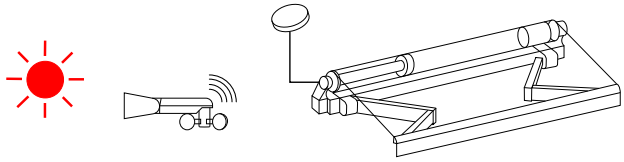	Jeśli światło słoneczne staje się silniejsze w południe, markiza otwiera się automatycznie, aby chronić przed silnymi promieniami słonecznymi.
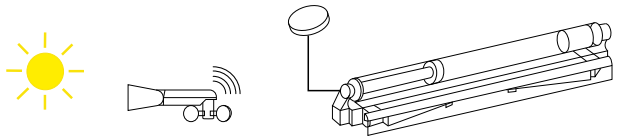	Jeśli wieczorem zmniejszy się nasłonecznienie, markiza zwija się automatycznie.

Ustawienia intensywności światła

Ustawienie	Natężenie światła	Działanie
0	0	Zamykanie markizy
1	> 15 KLUX	Markiza otwiera się / dioda LED miga
2	> 30 KLUX	Markiza otwiera się / dioda LED miga
3	> 45 KLUX	Markiza otwiera się / dioda LED miga
4	> 60 KLUX	Markiza otwiera się / dioda LED miga

7. Rozwiązywanie problemów

Jeśli podczas pracy urządzenia wystąpią następujące usterki, należy sprawdzić ich przyczyny, korzystając z poniższej tabeli. Jeśli usterki nie można usunąć za pomocą wymienionych środków, należy wyłączyć produkt z eksploatacji.

Błąd	Możliwa przyczyna	Rozwiązanie
Produkt chwieje się lub wibruje	- Montaż produktu na nierównych powierzchniach - Śruby mocujące poluzowały się	- Przymocuj produkt do równej powierzchni - Dokręcić śruby mocujące
Produkt nie wysyła sygnału	- Brak dostępnego napięcia zasilania	- Podłącz lub włącz napięcie zasilania
Kubeł wiatrowy nie obraca się	- Uszkodzona rotacja	- Kontakt z działem obsługi klienta
Markiza nie zwija się przy słabym wietrze.	- Ustawienie na wyższy poziom - Brak dostępnego napięcia zasilania	- Prawidłowe ustawienie poziomu - Kontakt z działem obsługi klienta - Podłącz lub włącz napięcie zasilania

Błąd	Możliwa przyczyna	Rozwiązanie
Markiza nie wysuwa się w pełnym słońcu	- Ustawienie na niższy poziom - Brak dostępnego napięcia zasilania	- Prawidłowe ustawienie poziomu - Kontakt z działem obsługi klienta - Podłącz lub włącz napięcie zasilania

Jeśli wystąpi inny problem z produktem, prosimy o kontakt.

8. Konserwacja i pielęgnacja

8.1. Instrukcje bezpieczeństwa

Ryzyko obrażeń
Niewłaściwa obsługa podczas pracy może prowadzić do obrażeń



- Przed czyszczeniem/konserwacją/pielęgnacją należy wyłączyć zasilanie produktu.
- **Zagrożenie życia z powodu napięcia elektrycznego!** Wszelkie prace konserwacyjne muszą być wykonywane przez wykwalifikowanego elektryka.
- Powierzchnie należy czyścić wilgotną szmatką i łagodnym środkiem czyszczącym. Do czyszczenia nie należy używać agresywnych środków czyszczących ani myjek wysokociśnieniowych.

9. Demontaż

9.1. Instrukcje bezpieczeństwa

Ryzyko obrażeń
Niewłaściwe obchodzenie się z urządzeniem podczas demontażu może prowadzić do obrażeń.



- Przed demontażem należy odłączyć produkt od źródła zasilania. Kontakt z elementami znajdującymi się pod napięciem może spowodować porażenie prądem, a w konsekwencji oparzenia lub śmierć.
- Produkt ma dużą wagę i duże wymiary, do demontażu wymagana jest co najmniej 1 osoba.
- Przed demontażem należy zabezpieczyć produkt przed upadkiem.

Demontaż produktu należy przeprowadzić w kolejności odwrotnej do montażu. (**patrz rozdział Montaż**)

10. Usuwanie odpadów

10.1. Informacje ogólne



- Produkt i wszystkie jego komponenty należy utylizować zgodnie z lokalnymi i krajowymi przepisami, aby zapobiec szkodom dla środowiska.
- Nasze opakowania są wykonane z materiałów przyjaznych dla środowiska. Mogą one zostać poddane recyklingowi i w ten sposób służyć jako cenne surowce. Materiały opakowaniowe (karton, zabrudzone opakowania itp.) należy utylizować oddzielnie i profesjonalnie, zgodnie z obowiązującymi przepisami krajowymi.
- W razie wątpliwości dotyczących utylizacji należy skontaktować się z producentem.
- Informacje na temat prawidłowej utylizacji można również uzyskać w lokalnych centrach utylizacji odpadów

Sprzęt elektryczny i elektroniczny - Informacje dla gospodarstw domowych

Ustawa o sprzęcie elektrycznym i elektronicznym (ElektroG) zawiera wiele wymogów dotyczących obchodzenia się ze sprzętem elektrycznym i elektronicznym. Poniżej podsumowano najważniejsze z nich.

1. Oddzielna zbiórka starych urządzeń

Urządzenia elektryczne i elektroniczne, które stały się odpadami, nazywane są starymi urządzeniami. Właściciele starych urządzeń muszą pozbywać się ich oddzielnie od niesegregowanych odpadów komunalnych. Muszą oni oddzielić zużyte baterie i akumulatory, które nie są zamknięte w starym urządzeniu, a także lampy, które można wyjąć ze starego urządzenia bez ich niszczenia, od starego urządzenia bez ich niszczenia przed przekazaniem ich do punktu zbiórki. Oddziel stare urządzenia w celu przygotowania ich do ponownego użycia.

2. Opcje zwrotu starych urządzeń

Właściciele starych urządzeń z prywatnych gospodarstw domowych mogą je oddać w punktach zbiórki publicznych organów odpowiedzialnych za usuwanie odpadów lub w punktach odbioru utworzonych przez producentów lub dystrybutorów zgodnie z ElektroG. Internetową listę punktów zbiórki i odbioru można znaleźć na stronie internetowej: https://www.stiftung-ear.de lub https://www.take-e-back.de.

3. Informacja o ochronie danych

Stare urządzenia często zawierają wrażliwe dane osobowe. Dotyczy to w szczególności urządzeń informatycznych i telekomunikacyjnych, takich jak komputery i smartfony. We własnym interesie należy pamiętać, że każdy użytkownik końcowy jest odpowiedzialny za usunięcie danych ze starych urządzeń przeznaczonych do utylizacji.

4. Obowiązek odbioru przez dystrybutorów

Dystrybutorzy o powierzchni sprzedaży sprzętu elektrycznego i elektronicznego wynoszącej co najmniej 400 m2 oraz dystrybutorzy żywności o łącznej powierzchni sprzedaży wynoszącej co najmniej 800 m2, którzy oferują i udostępniają sprzęt elektryczny i elektroniczny na rynku kilka razy w roku kalendarzowym lub w sposób ciągły, są do tego zobowiązani,

- w przypadku dostarczenia użytkownikowi końcowemu nowego urządzenia elektrycznego lub elektronicznego, do nieodpłatnego odbioru, w miejscu dostawy lub w bezpośrednim sąsiedztwie, starego urządzenia użytkownika końcowego tego samego typu, które zasadniczo spełnia te same funkcje co nowe urządzenie, oraz
- na wniosek użytkownika końcowego, do bezpłatnego odbioru zużytego sprzętu elektrycznego i elektronicznego, którego żaden z zewnętrznych wymiarów nie przekracza 25 cm, w sklepie detalicznym lub w jego bezpośrednim sąsiedztwie; odbiór nie może być powiązany z zakupem urządzenia elektrycznego lub elektronicznego i jest ograniczony do trzech zużytych urządzeń na rodzaj urządzenia.

5. Znaczenie symbolu "przekreślonego kosza na śmieci"



Symbol przekreślonego kosza na śmieci regularnie umieszczany na urządzeniach elektrycznych i elektronicznych oznacza, że dane urządzenie musi być zbierane oddzielnie od niesortowanych odpadów komunalnych po zakończeniu okresu użytkowania.

- Numer rejestracyjny producenta
- Jesteśmy zarejestrowani jako producent w rozumieniu ElektroG w odpowiedzialnej fundacji Elektro-Altgeräte Register (Nordostpark 72, 90411 Norymberga) pod następującym numerem rejestracyjnym: WEEE-Reg. Nr DE86467979

Home Deluxe GmbH
Schanzeweg 2
32312 Lübbecke
Niemcy
Tel: +49 (0)5743 6181-0
www.home-deluxe-gmbh.de

GA-024-01_Wiatr - czujnik nasłonecznienia
2023/02